VI
No
Ho
HR
VII
Ha
Ca
Pa
Be
Se
Bo
FI

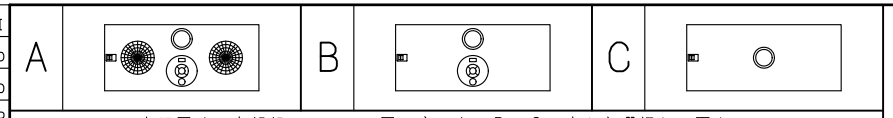

上記図は、火報部のパターン図です。A・B・Cの中から選択して下さい。

品番	内部器具格納品		個数
①	バルブ	40A×90°	1
②	ノズル	40A×φ13	1
③	ホース	40A×15M	2
④	ホース架	40A×21R	1
⑤	消火器	ABC10型（別途）	1

※印の実線は、露出型のみ

埋込型の胴体部は壁仕上面より面もしくは、5mm奥に設置願います。

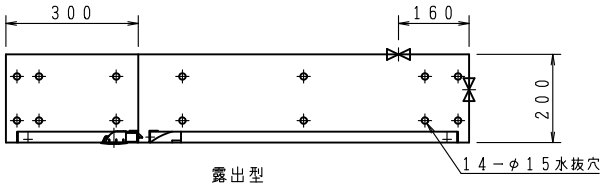

露出型
HB－1BS

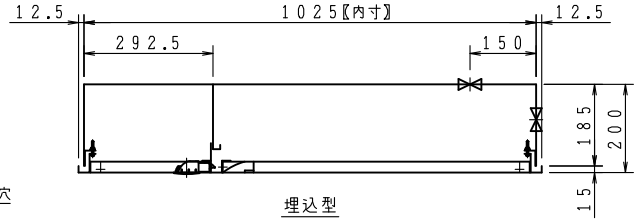

埋込型
HB－1AS

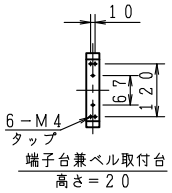

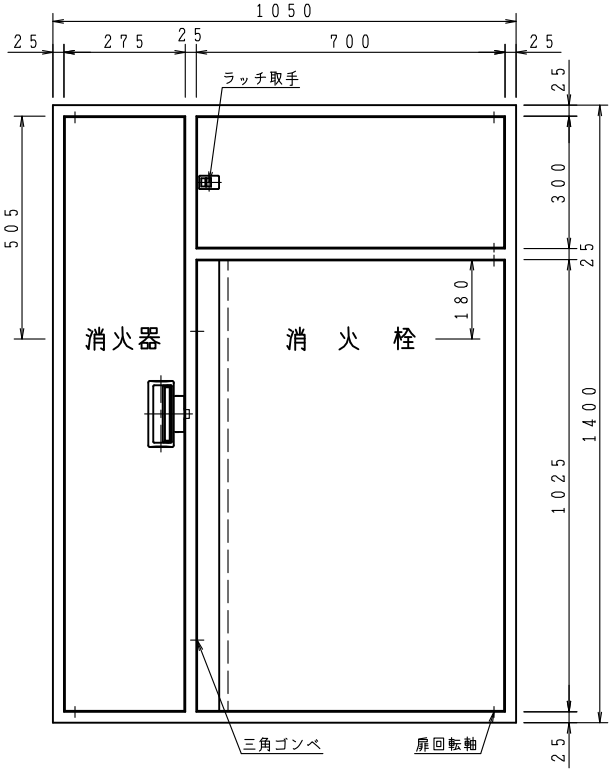

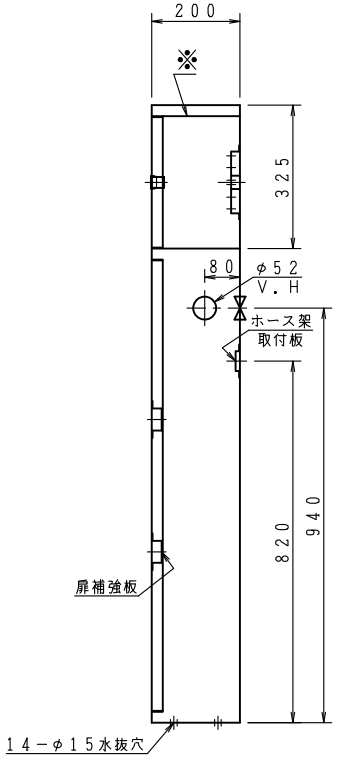

露出型
HB－1BS

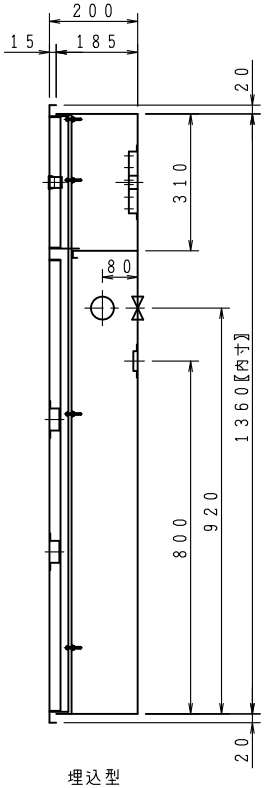

埋込型
HB－1AS

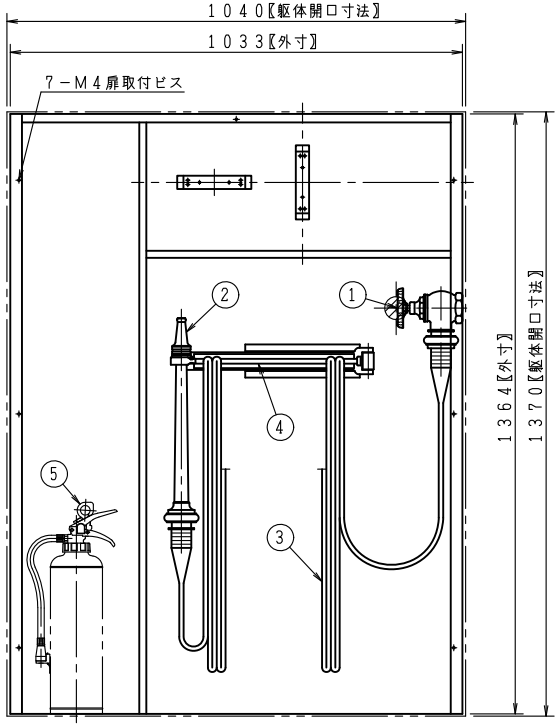

埋込型内部格納図　▨印裏配管孔

ご承認の際、下記符号に数量及び扉、給水方向（←）をご記入ください。

記号 / 型式						
露出型	台	台	台	台	台	台
埋込型	台	台	台	台	台	台

仕様	
材料	表面処理鋼板（t1.6）
表面処理	焼付塗装
塗装色	
文字	明朝体

工事名称	
図面名称	屋内消火栓格納箱（公共建築工事）
作図年月	R08.05.22　縮尺　／・／
図番	KC-13-020731-02

承認	大河内	検図	中井	製図	小瀧

株式会社　北浦製作所

2

WT－D－018