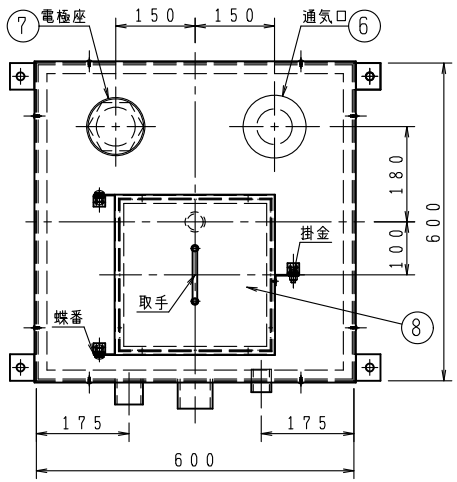


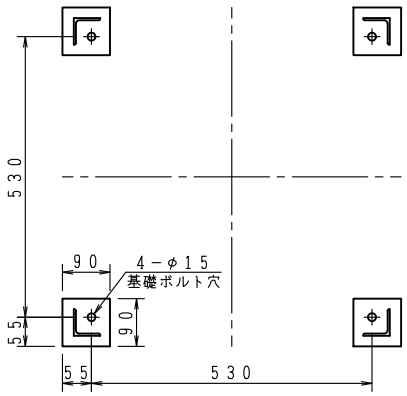


A－A断面

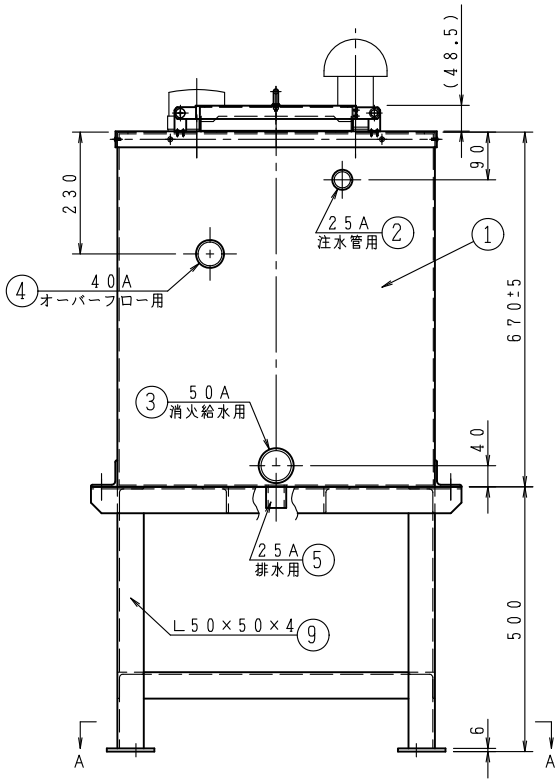


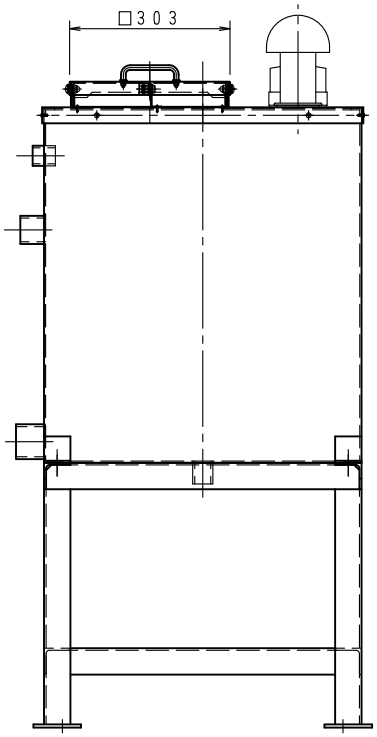


**耐震 1.5G**

架台 処理　　溶融亜鉛メッキ

| 品番 NO. | 部品名称 PARTS NAME | 個数 QTY | 材質 MATERIAL | 備考 R.M |
|---|---|---|---|---|
| 9 | 架　台 | 1 | SS400 | 図中示す |
| 8 | 点検口蓋 | 1 | SUS304 | t1.5 |
| 7 | 電極座（管用平行ネジ） | 1 | ABS | 50A(カバー付) |
| 6 | 通気口 | 1 | ABS | 防虫網付 |
| 5 | 排水口ソケット（管用平行ネジ） | 1 | SUS | 25A |
| 4 | オーバーフローソケット（管用平行ネジ） | 1 | SUS | 40A |
| 3 | 消火給水口ソケット（管用平行ネジ） | 1 | SUS | 50A |
| 2 | 注水口ソケット（管用平行ネジ） | 1 | SUS | 25A |
| 1 | 本　体 | 1 | SUS304 | t3.0 |

総重量　約84kg　　有効水量　112ℓ

水槽本体重量　約58kg

架台重量　約26kg

| | | | | | | |
|---|---|---|---|---|---|---|
| 工事名称 | | | 図番 KTF-1-100S | | | |
| 図面名称 ステンレス製補給水槽 100L 架台付 | | | 承認 | 大河内 | 検図 | 中井 | 製図 | 小瀧 |
| 作図年月 R07.12.04 | 縮尺 ／・／ | | | | | |

株式会社 北浦製作所

D

WT－D－016