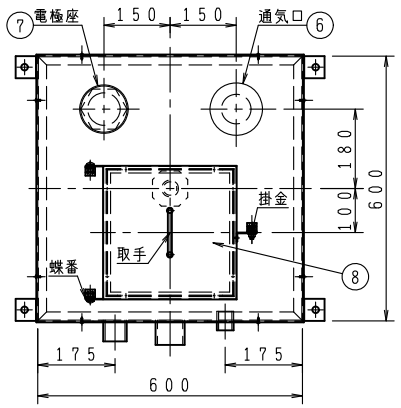

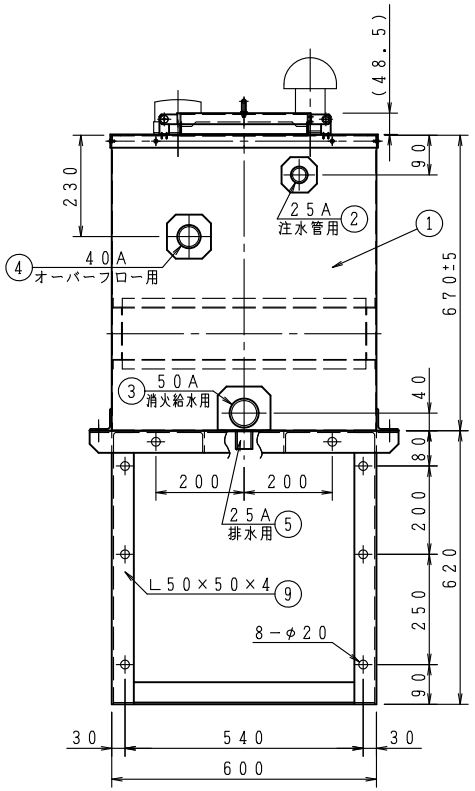

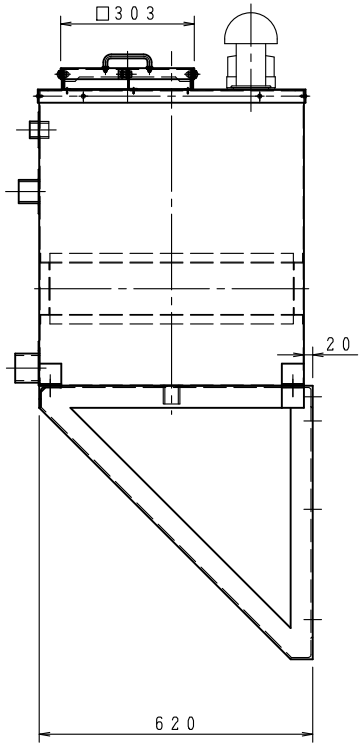

耐震 1.5G

架台 処理	溶融亜鉛メッキ

品番 NO.	部品名称 PARTS NAME	個数 QTY	材質 MATERIAL	備考 R.M
9	架台	1	SS400	図中示す
8	点検口蓋	1	SUS304	t1.5
7	電極座（管用平行ネジ）	1	ABS	50A(カバー付)
6	通気口	1	ABS	防虫網付
5	排水口ソケット（管用平行ネジ）	1	SUS	25A
4	オーバーフローソケット（管用平行ネジ）	1	SUS	40A
3	消火給水口ソケット（管用平行ネジ）	1	SUS	50A
2	注水口ソケット（管用平行ネジ）	1	SUS	25A
1	本体	1	SUS304	t1.5

総重量 約57kg　有効水量 108ℓ

水槽本体重量 約37kg

架台重量 約20kg

工事名称				図番 SWT−B−100S		
図面名称 ステンレス製補給水槽 100L ブラケット架台付		承認	大河内	検図	中井	製図	小瀧
作図年月 R07.12.04	縮尺 ／・／					

株式会社 北浦製作所 D

WT−D−016