VI
No
Ho
HR
VII
Ha
Ca
Pa
Be
Se
Bo
FI

A	B	C

上記図は、火報部のパターン図です。A・B・Cの中から選択して下さい。

起動スイッチ
（消火栓弁　閉状態）

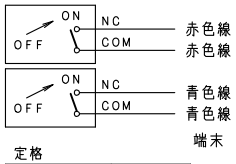

定格

AC125V	10.1A
AC250V	10.1A
DC 30V	4A
DC125V	0.4A
DC250V	0.2A

品番	内部器具格納品	個数
①	リミットスイッチ	1
②	ノズル　25A×φ8	1
③	ホース　25A×20M　保形ホース	1
④	収納ケース部	1

※ユニットケースの設置スペースには750H×540W×155D以上の空間スペースが必要ですので、収納するスペースがあるかご確認下さい。既設BOXは改修せず、既存のまま使用致します。

注）格納箱の奥行きが180Dの場合はこの改修用ユニットは使用できませんのでご注意下さい。

※印の実線は、露出型のみ

型式番号：認評栓第2019～01号

識別番号：NHB－1

最大圧力損失　0.11MPa

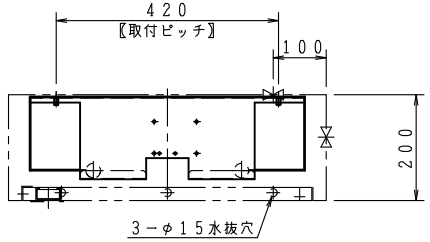

露出型

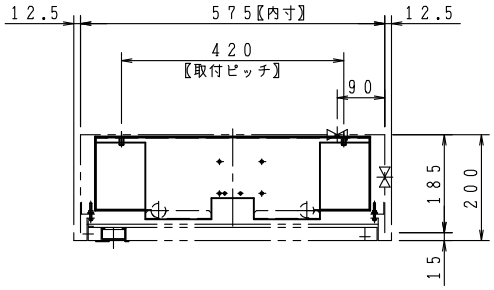

埋込型

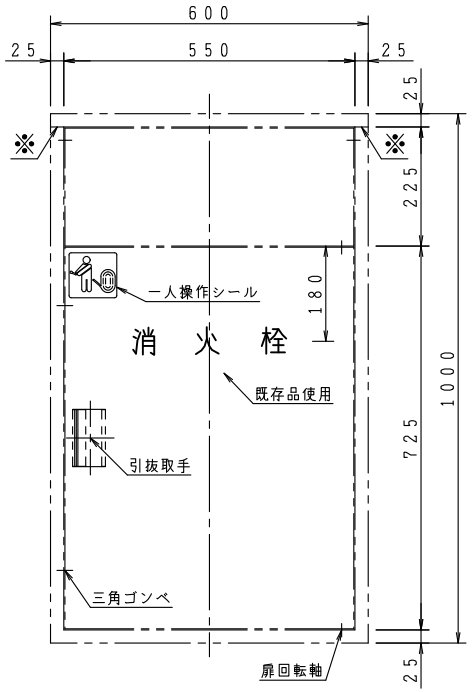

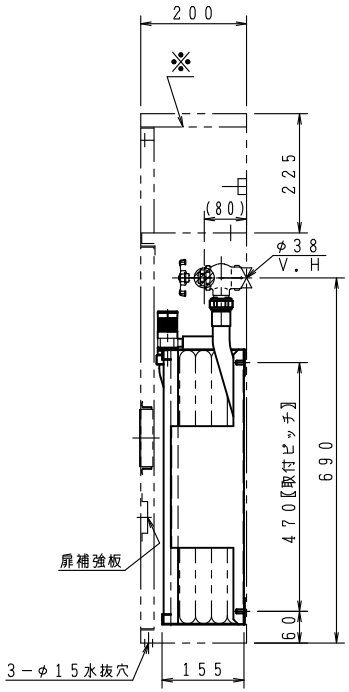

露出型

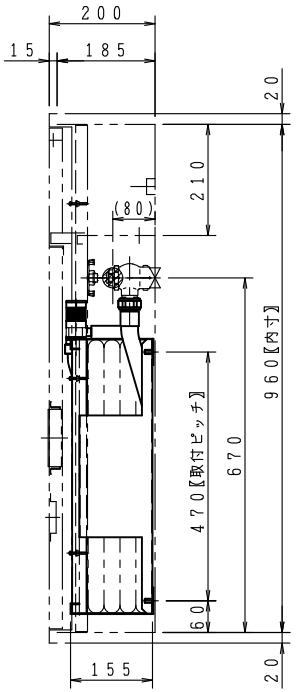

埋込型

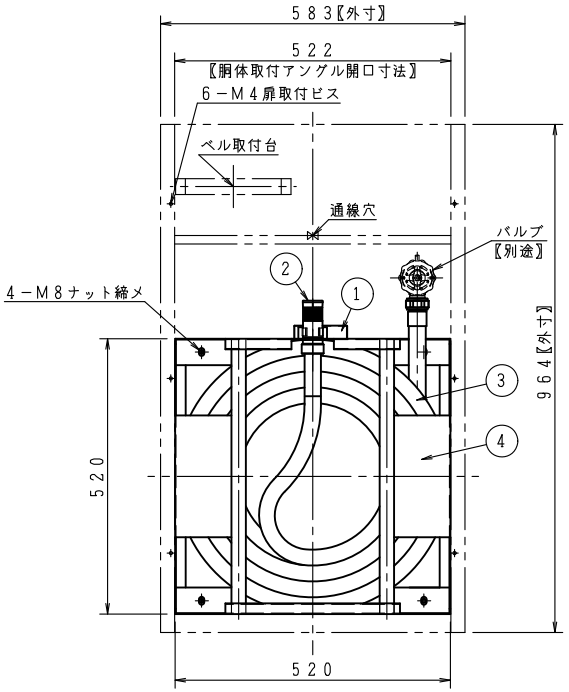

埋込型内部格納図　▨印横配管孔

ご承認の際、下記符号に数量及び扉、給水方向（←）をご記入ください。

記号 / 型式						
露出型	台	台	台	台	台	台
埋込型	台	台	台	台	台	台

仕様	
材料	表面処理鋼板（t1.6）
表面処理	焼塗装付
塗装色	
文字	明朝体

工事名称	
図面名称	2号消火栓格納箱　改修用
作図年月	R06.05.01　縮尺　／・／
図番	Z-20-107 HR-15-060305-41

承認	大河内	検図	小瀧	製図	大関

株式会社　北浦製作所

WT－D－017