VI
No
Ho
HR
VII
Ha
Ca
Pa
Be
Se
Bo
改修
FI

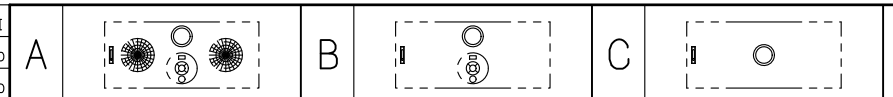

上記図は、火報部のパターン図です。A・B・Cの中から選択して下さい。

起動スイッチ
（消火栓弁　閉状態）

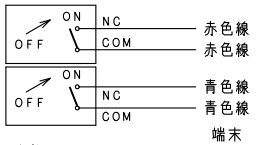

定格

AC125V	10.1A
AC250V	10.1A
DC 30V	4A
DC125V	0.4A
DC250V	0.2A

品番	内部器具格納品		個数
①	バルブ　30A×90°	起動スイッチ付	1
②	ノズル　30A	噴霧ノズル	1
③	ホース　30A×30M	保形ホース	1
④	ユニットケース（特殊型）		1

※ユニットケースの設置スペースには1050H×680W×140D以上の空間スペースが必要ですので、収納するスペースがあるかご確認下さい。既設BOXは改修せず、既存のまま使用致します。

※印の実線は、露出型のみ

型式番号：認評栓第26～21号

識別番号：IRA－1

最大圧力損失　0.19MPa

使用圧　1.0MPa（締切圧）

消火栓配管接続は40Aとする。

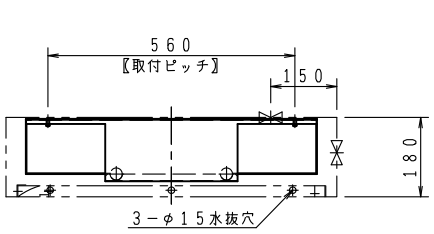

露出型

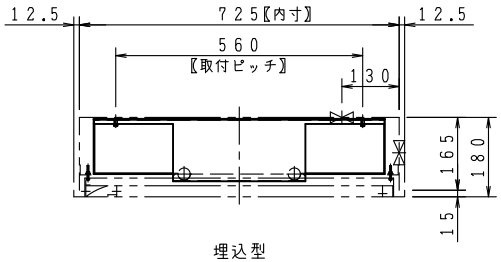

埋込型

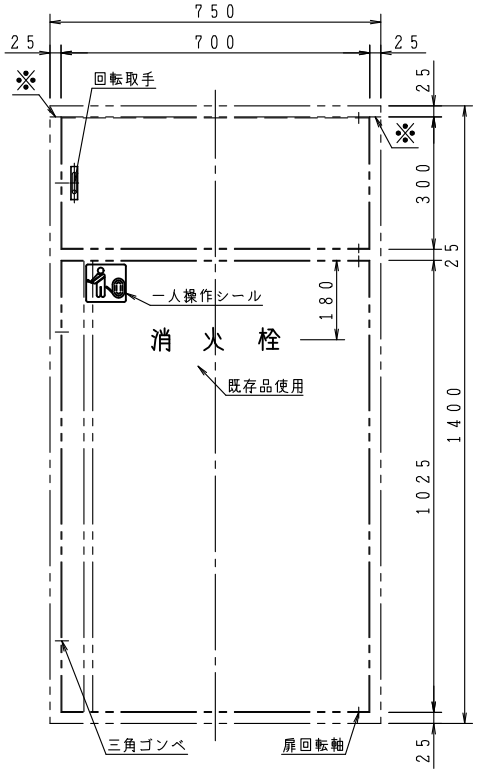

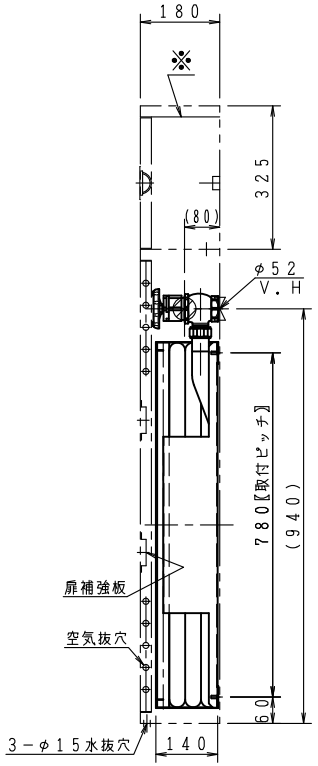

露出型

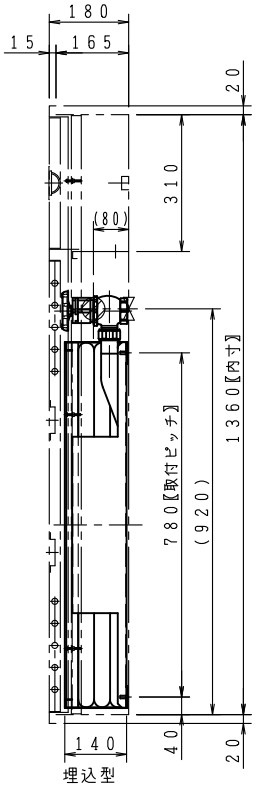

埋込型

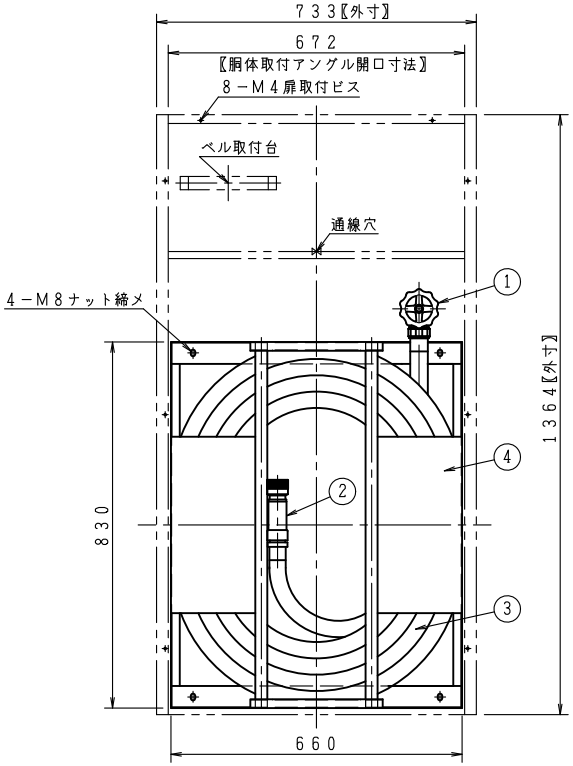

埋込型内部格納図　⊘印横配管孔

ご承認の際、下記符号に数量及び扉、給水方向（←）をご記入ください。

記号 / 型式						
露出型	台	台	台	台	台	台
埋込型	台	台	台	台	台	台

仕様	
材料	SECC（t1.6）
表面処理	メラミン樹脂焼付
塗装色	
文字	明朝体

工事名称	
図面名称	屋内消火栓格納箱（易操作性1号消火栓）改修用（公共建築工事）
作図年月	R05.12.12　縮尺　／・／
図番	Z－20－103　KIS－051213－31

承認	森	検図	中井	製図	小瀧

株式会社　北浦製作所

WT－D－017