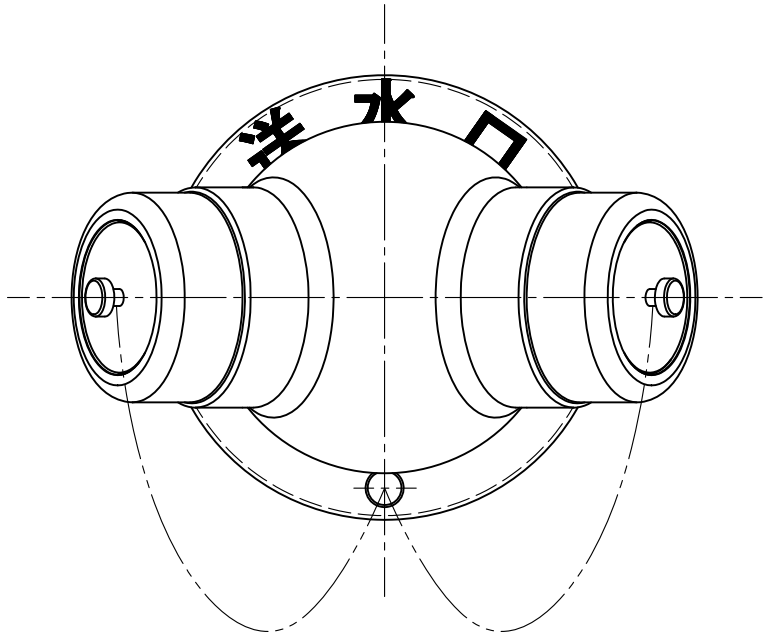

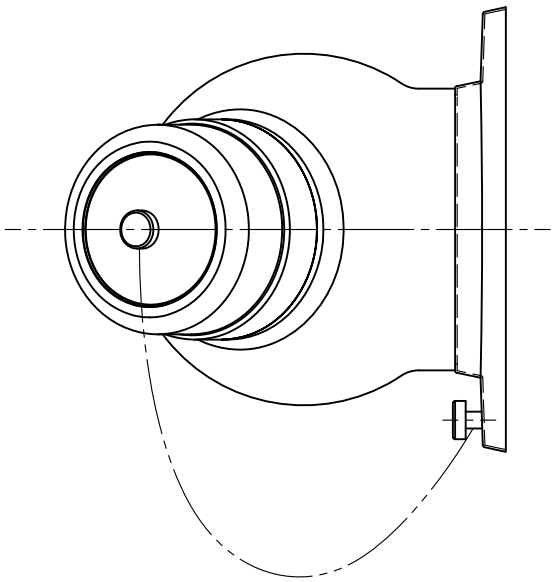

仕　　様	
型式確認番号	FDC－042
材料　送水口本体	ステンレス製（SUS 304）
送水口口金	ステンレス製（SUS 304）
等価管長	38.3m
最高使用圧力	2.0 MPa

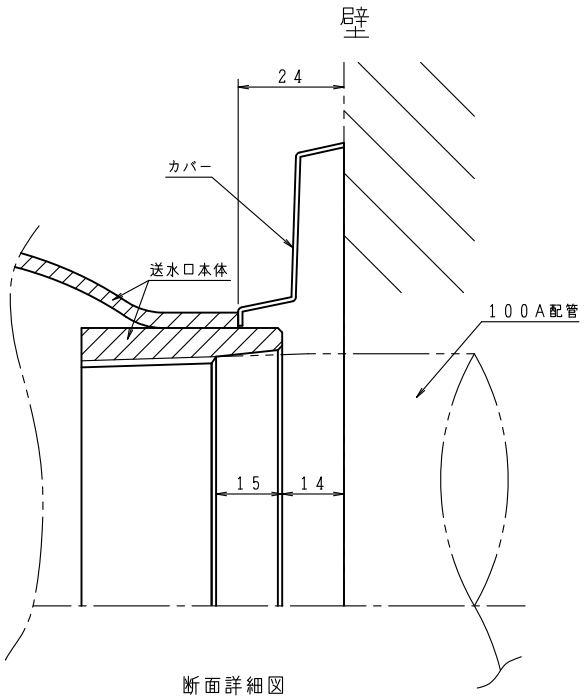

断面詳細図

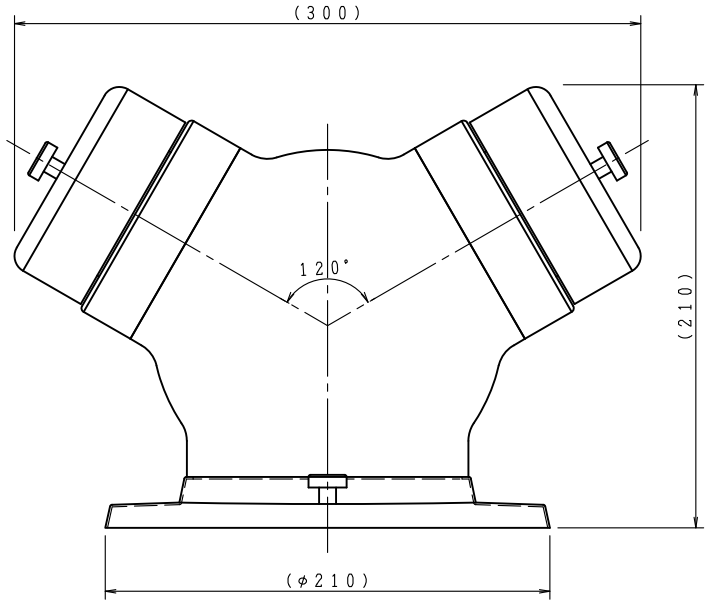

文字シール

100A×差込式65A×差込式65A

工事名称			図番 KS－13－01901			
図面名称　双口送水口　差込式　露出型			承認	大河内	検図	中井
作図年月 R04.08.02	縮尺 ／・／		製図	小瀧		

株式会社 北浦製作所

5

WT－D－016